ISTRUZIONI DI MONTAGGIO
ASSEMBLY INSTRUCTIONS

GUIDACINGHIA FRONTALE STANDARD/PLUS

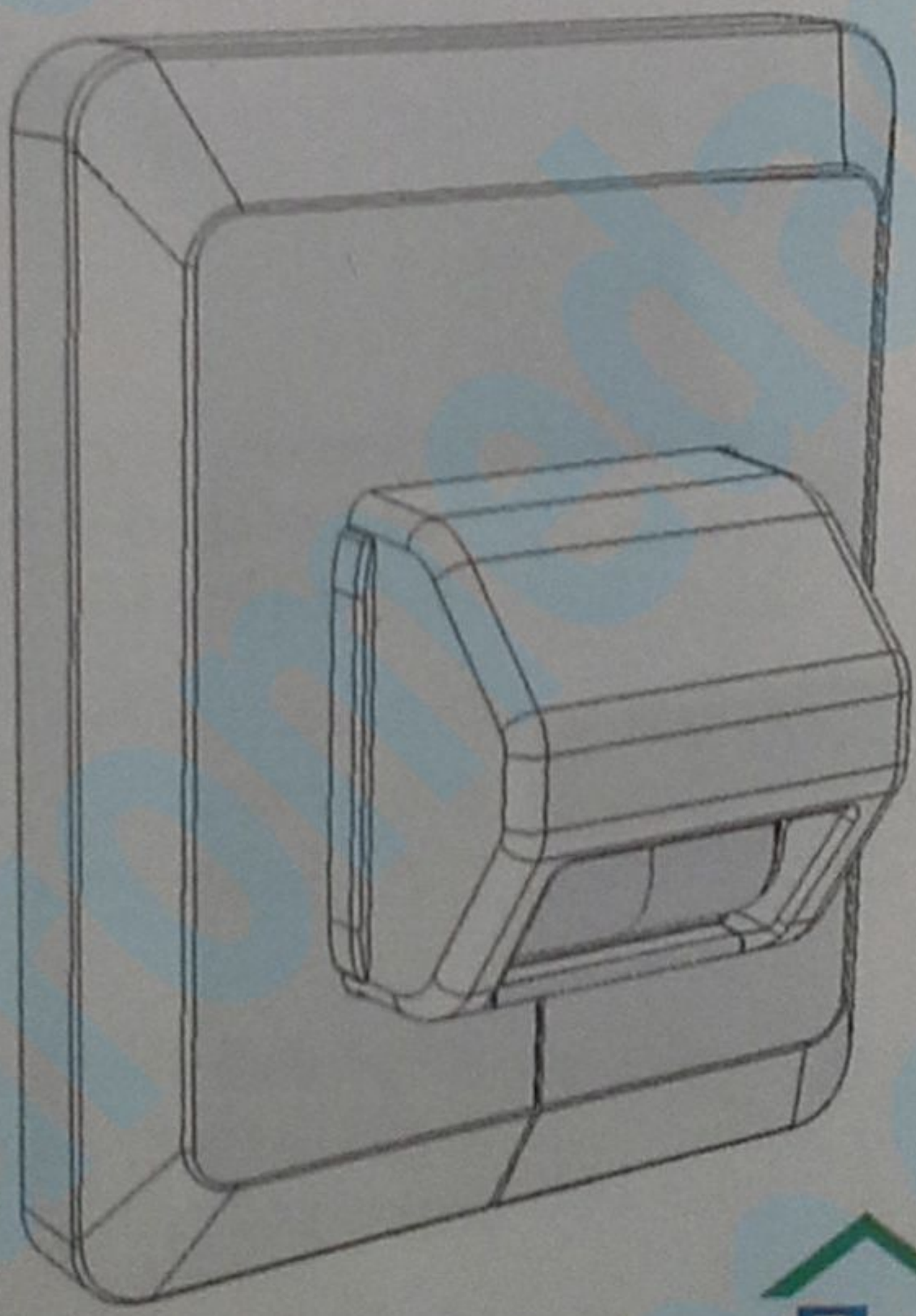

Posa Clima
Sistema Renova
La riqualificazione energetica del foro finestra

1

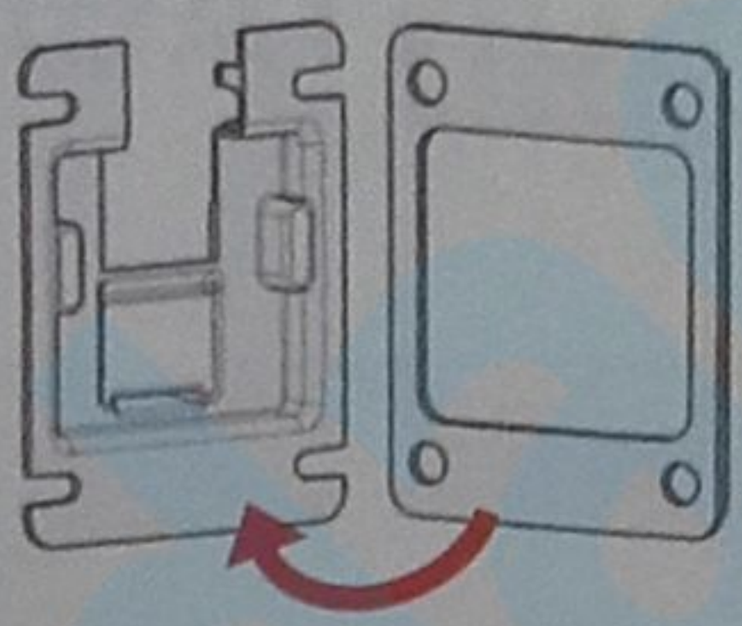

Attaccare la guarnizione di tenuta sul rullino (lasciare il secondo film protettivo).

Stick the sealing on the guide belt (leave the second protection film).

2

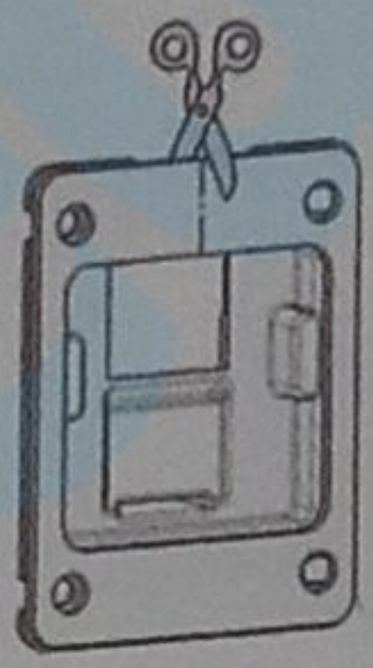

Tagliare la guarnizione di tenuta per inserire il cintino.

Cut the sealing to insert the belt.

3

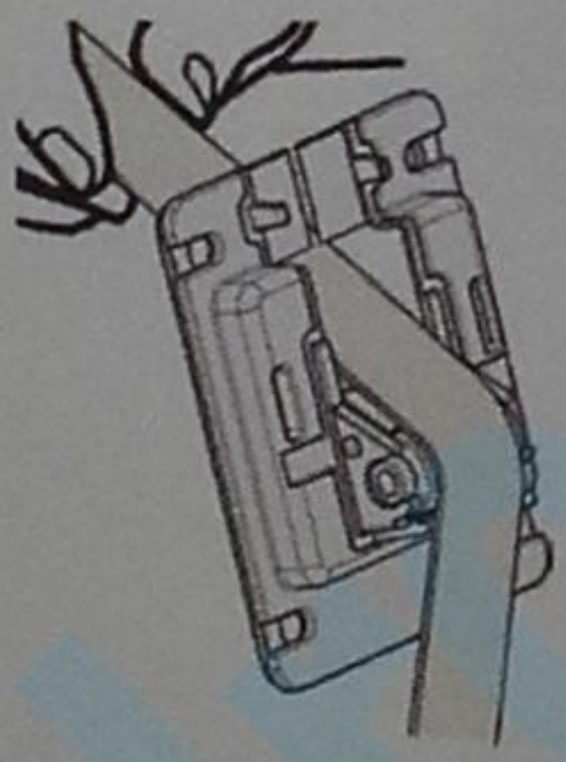

Inserire il cintino nel rullino e regolarlo (il rullino).

Insert the belt in the guide belt and adjust the guide belt.

4

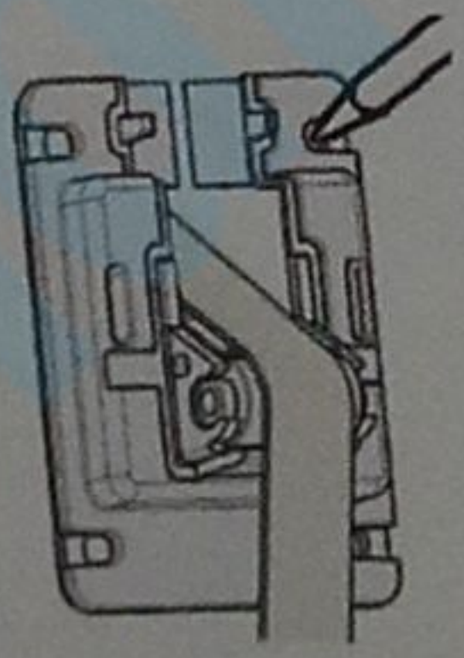

Segnare la posizione e calibrare i fori se necessario.

Mark the position & bore the holes if necessary.

5

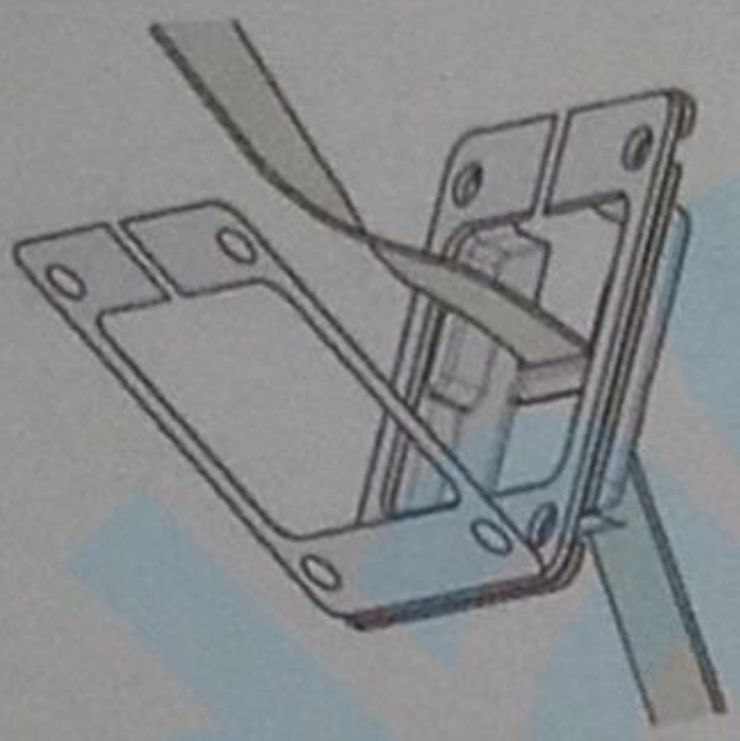

Rimuovere il secondo film protettivo.

Remove the second protection film.

6

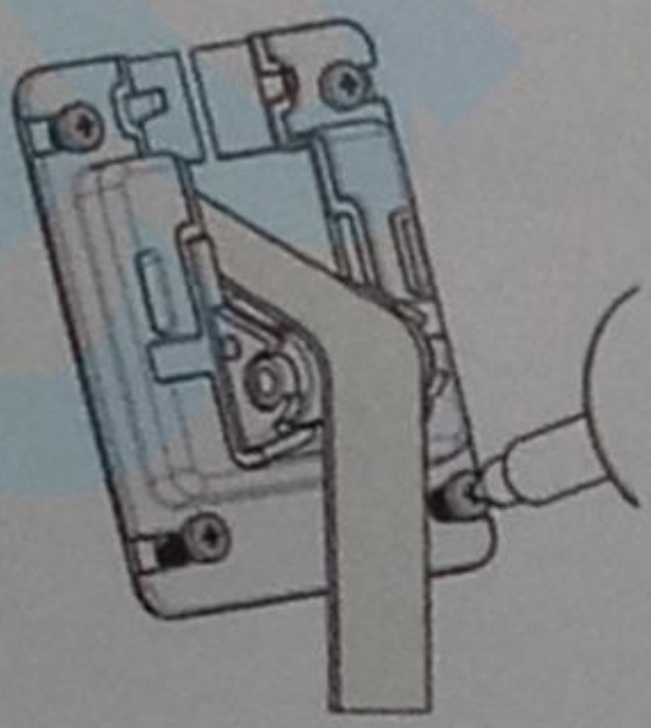

Collocare il rullino nella corretta posizione e fissarlo con viti.

Stick the guide belt at the accurate position and fix it with screws.

7

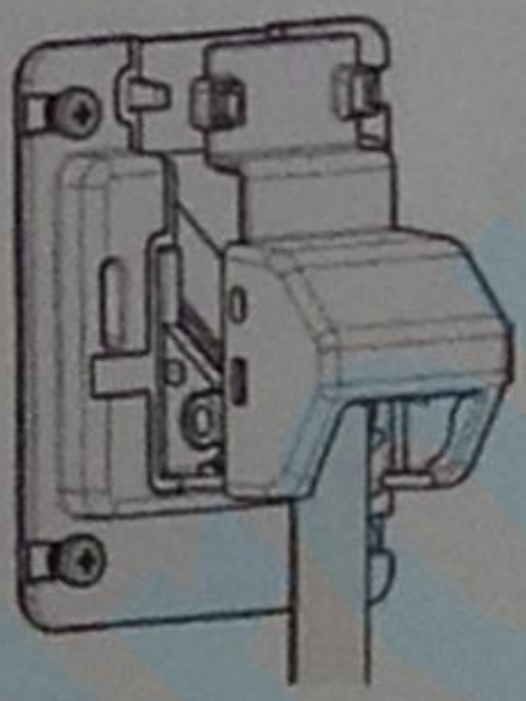

Montare il coperchio con lo spazzolino all'interno.

Mount the cap with the brushes inside.

8

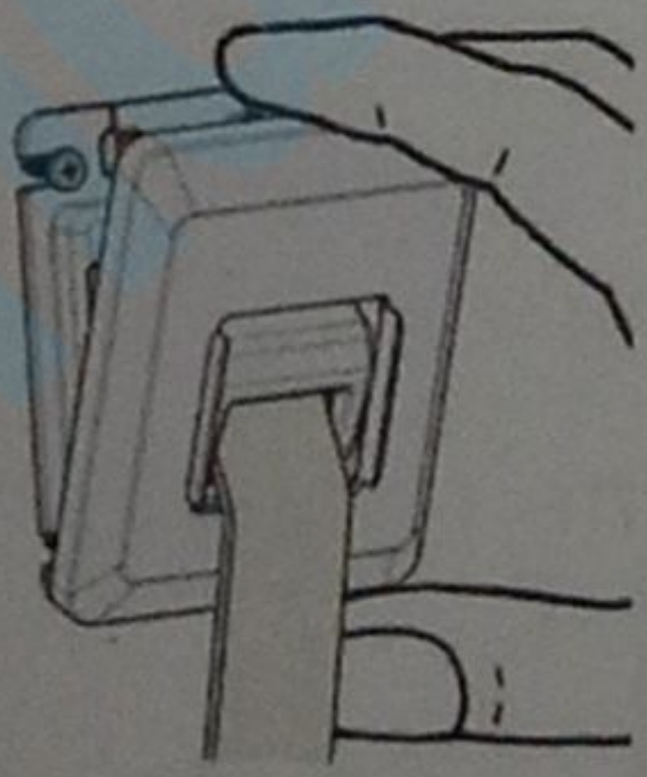

Fissare la copertura.

Clip on the cover.

CONSIGLI PER IL FISSAGGIO

fixation-advice

Guidacinghia frontale PLUS

MATERIALI	OPZIONI DI FISSAGGIO
Calcestruzzo e mattoni Concrete & Brick	Tasselli with dowel
Legno o pannelli di truciolare Wood or Flake board	Viti truciolari dry wall screw
Lamiera Sheet metal	Viti autofilettanti self-cutting tapping screws
Polistirene Polystyrene	Tasselli per cartongesso Pflasterboard dowel

Posa Clima
Sistema Renova